סורגים שקופים - דגם יהלום

הוראות הרכבה

כלול בכל ערכה:

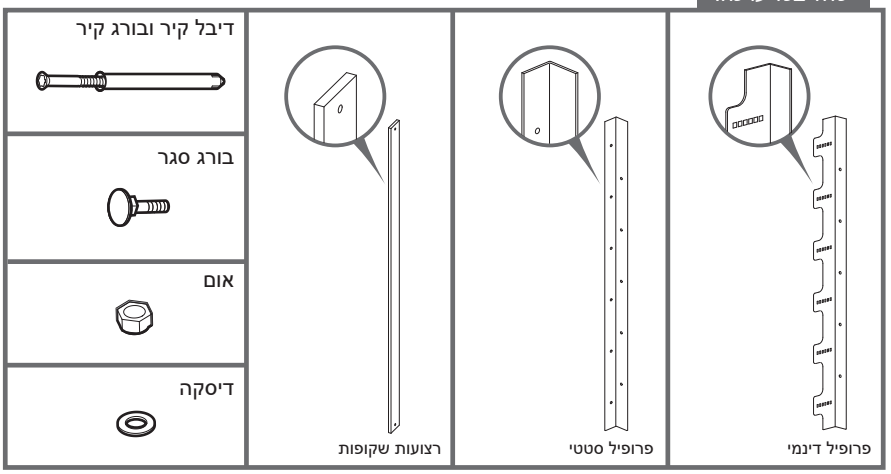

כלים דרושים:

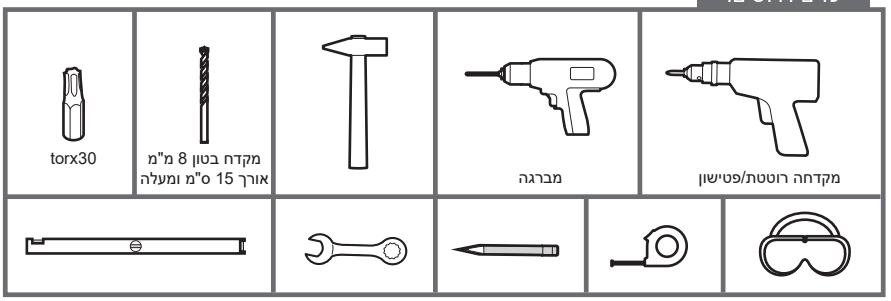

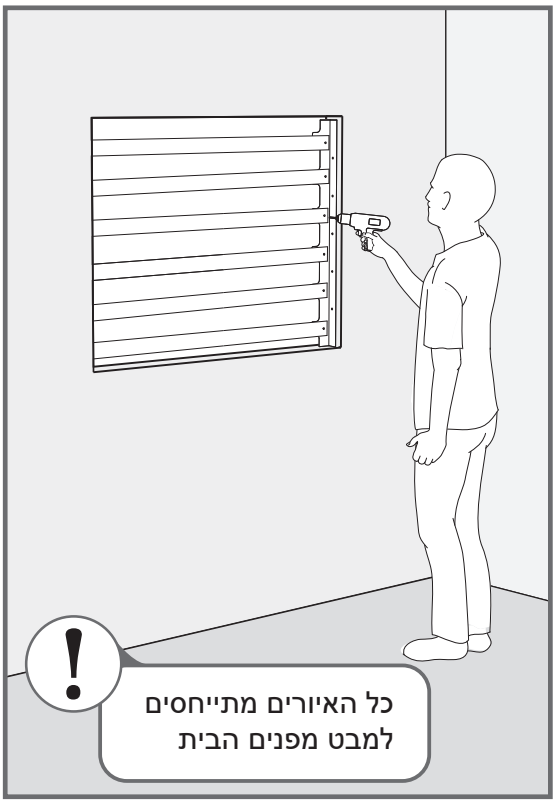

1

הצמד את הפרופילים לתחתית ולצדדיו של המשקוף.

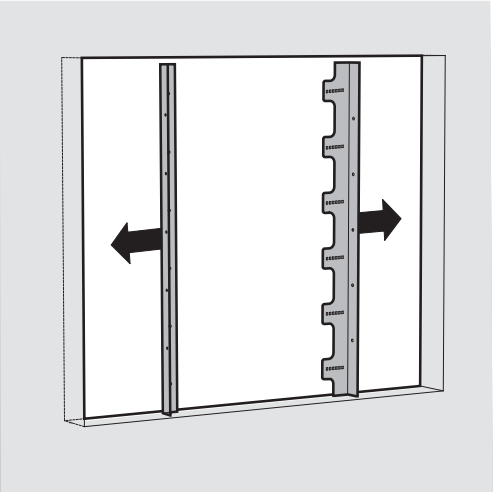

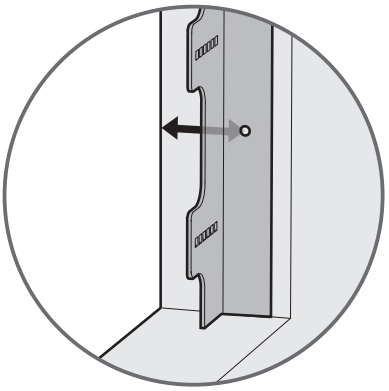

הקפד למקם את הפרופיל
מינימום 5 ס"מ מחלקו האחורי
של המשקוף לחורים

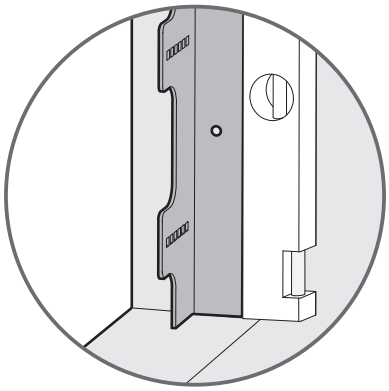

וודא שהפרופילים מפולסים

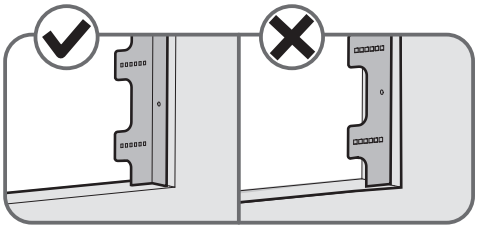

את הפרופילים יש למקם לכיוון פנים
הבית (הלשוניות כלפי פנים).
החורים העגולים צמודים למשקוף.

2
קיבוע הפרופילים

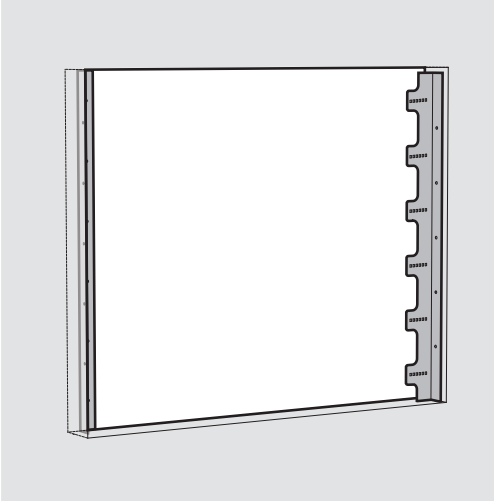

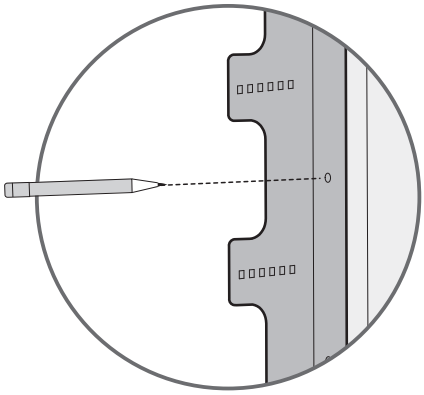

1. סמן את החורים העגולים בעפרון

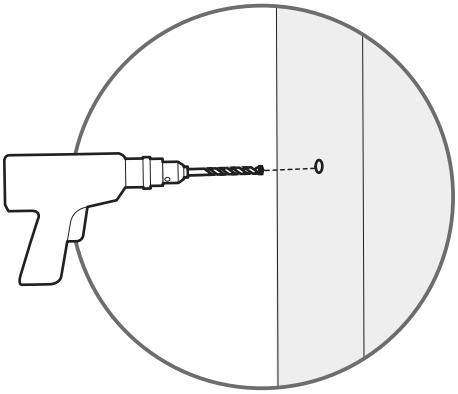

2. קדח ע"פ הסימונים

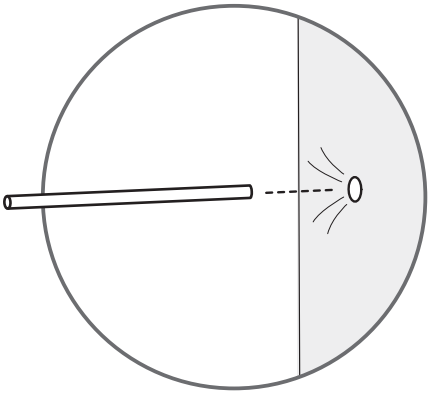

3. נקה את הקדחים על ידי נשיפה דרך קשית

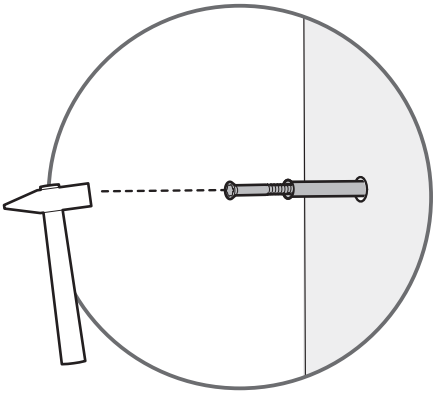

4. דפוק את הדיבל עם הבורג עד לכניסה מלאה של הדיבל. הברג את הבורג החוצה

3
מקם את הפרופילים והברג את הברגים

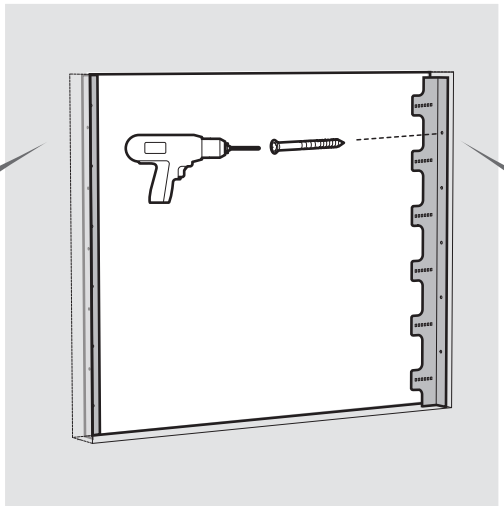

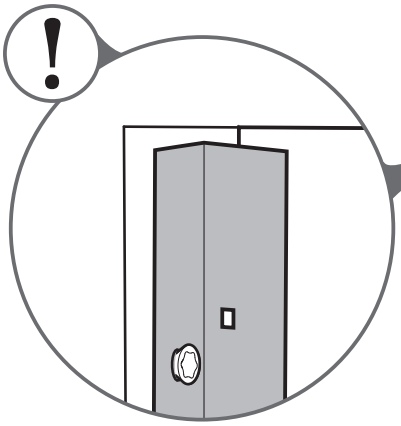

הברג את הברגים עד הסוף והדק את הפרופיל הסטטי עד שיהיה צמוד לקיר

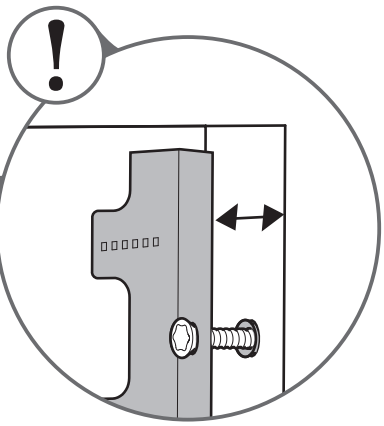

הברג את הפרופיל הדינמי והשאר רווח של בין 1/2 ל 1 ס"מ בין המשקוף לפרופיל

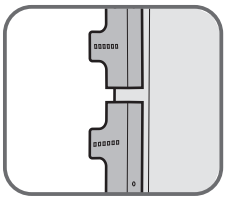

במידה ובכל צד של החלון נדרש יותר מפרופיל אחד, יש להרכיב את הפרופיל העליון במרחק של 5-8 מ"מ מהפרופיל אשר תחתיו."

4

קלף את המדבקה מהרצועות השקופות באזור החורים

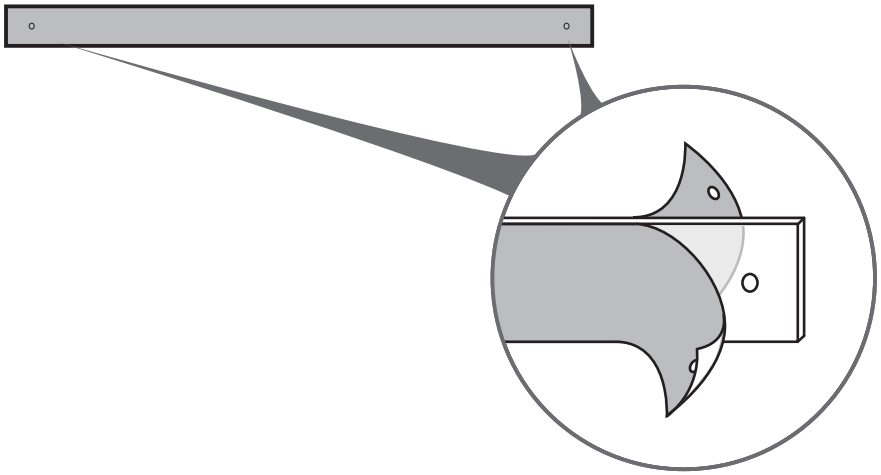

5

חבר את הרצועות השקופות לפרופילים באמצעות הברגת הברגים/השייבות והאומים דרך החורים הריבועיים. קודם לצד הסטטי ולאחר מכן לצד הדינאמי. סגור את האומים באמצעות מפתח פתוח/גביע עד שתתחיל לחוש בהתנגדות. יש להתחיל מהרצועה התחתונה ולעלות כלפי מעלה כמתואר באיור אשר בסעיף זה.

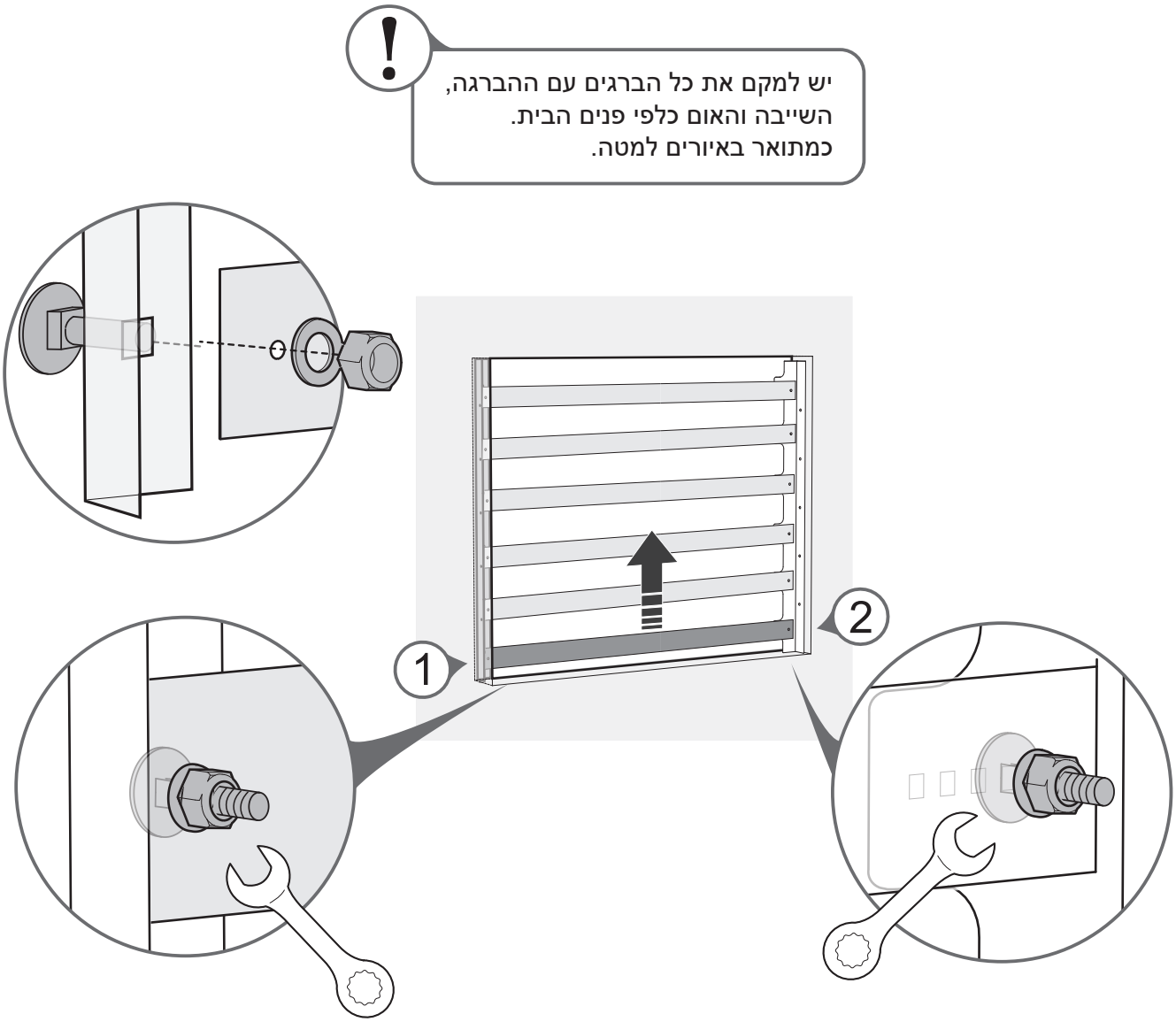

הדק את הפרופיל הדינמי לקיר (בהדרגה עד לחיזוק סופי).

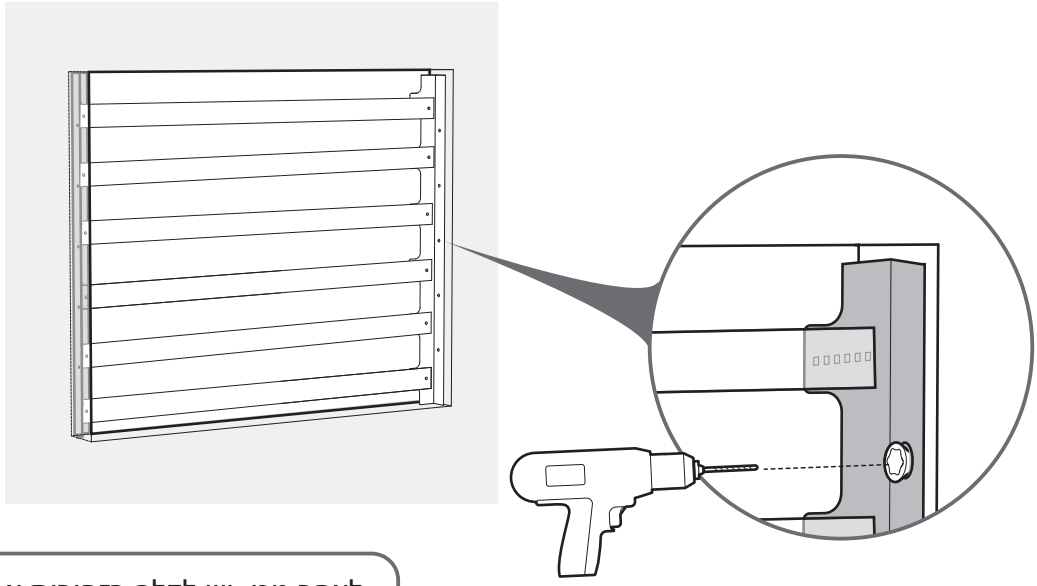

לאחר מכן, יש לקלף בזהירות את כל הציפוי אשר על הרצועות השקופות משני צדיהן

- לעיתים קורה שהחלון אינו סימטרי בצדיו, מצב העלול לגרום לאחת הרצועות להיות רופפת ולא מתוחה כראוי. במקרה כזה, ניתן לשחרר מעט את הפרופיל הדינאמי, למקם את הבורג בחור המתאים יותר למתיחתה של אותה הרצועה ולהדק חזרה את הפרופיל הדינאמי לקיר.
- במידה וקרה שאחת הרצועות ארוכה מרוחב החלון, ניתן לקצרה באמצעות חיתוך (מסורית/דיסק) ולקדוח בה חור חדש בהתאם למיקום הנדרש.
- את הרצועות השקופות נקה רק בעזרת מטלית לחה

הוראות בטיחות

* יש לוודא שהמרחק בין החור שנקדח במשקוף לצורך עיגון "סורגית" לבין שולי הקיר החיצוניים אינו קטן מ-5 ס"מ.
* במידה והקיר עשוי מבלוקים מסוג איטונג, יש לרכוש בחנות לחומרי בניין ברגים ודיבלים המתאימים לקיר זה.
* "סורגית" נועדה להגן מפני נפילות חלילה, אין לעשות בה שום שימוש אחר ואין לתלות עליה שום אובייקט.
* "סורגית" אינה מיועדת לשמש כמעקה ולכן אין לעשות בה שימוש כזה.
* יש להקפיד ולהרכיב את כל החלקים המצויים בערכת ההרכבה, ללא יוצא מן הכלל.
* בתום תהליך ההרכבה, יש לנענע את ה"סורגית" על מנת לוודא את יציבותה. במקרה של ספק קל יש להתייעץ עם בעל מקצוע או להתקשר אל מחלקת שירות הלקוחות.

הגבלת אחריות

ברכישתו של הלקוח את סורגית ובהרכבתה ישנה הסכמה מצדו לתנאים הבאים:

* "סורגית" אחראית לפיצוי הלקוח במקרה של פגם בייצור בלבד. במקרה זה החברה מתחייבת לתיקון המוצר או להחלפתו בהתאם לשיקוליה. פרט לכך, "סורגית" לא תפצה לקוח מעבר למחיר אותו שילם הלקוח עבור המוצר.
* "סורגית" אינה נושאת באחריות לשום נזק כספי, ישיר או עקיף הנגרם ללקוח עקב שימוש כלשהו ב"סורגית".
* הרכבתה של "סורגית" הינה באחריותו המלאה של הלקוח על כל המשתמע מכך. "סורגית" לא תכיר בשום נזק שייגרם חלילה ללקוח עקב הרכבה לקויה או פגם כלשהו בקיר עליו מורכבת "סורגית".
* אחריות "סורגית" לפגם כלשהו תקפה במידה והלקוח הודיע לחברה על הפגם בתוך 14 יום מרגע קבלת המוצר.